控制阀大全
三千控制阀网
CV3000.com

盘　阀


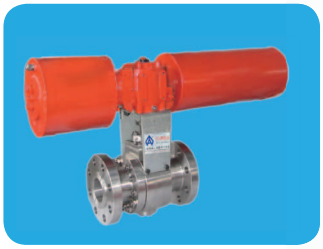




苏州安特威阀门有限公司
Suzhou Antiwear Valves Co., Ltd.

全套工业阀门设计及制造领导者

安特威集团，作为全套工业阀门设计及制造领域的领导者，从常规工况到苛刻条件，其生产的球阀、蝶阀、闸阀、截止阀、止回阀、旋塞阀、柱塞阀、调节阀、盘阀、迷宫阀等产品，已经被广泛应用于炼油、天然气、石油、电力、水务、化工、建筑、造纸、管线输送等领域，并被广大用户及工程公司认可。

安特威坚信诚信不仅仅是一种美德，更是一种工作态度和生活方式。在安特威的高速发展中，公司逐渐形成了“It’s reliable”的企业文化，即可靠的产品，可靠的人和可靠的服务，对此，安特威集团完成了质量体系认证并取得了一系列的证书，包括 ISO9001，ISO14000，ISO18000，TS，API6D，API607，ISO15848，PED，EPA，TA-LUFT，API6A 等。

安特威集团分别在中国苏州、中国温州和中国上海设有生产基地，同时在全球遍布仓库、销售及经销商。通过互联网 + 工厂及 APP 系统的应用，可快速响应客户需求，安特威的最终目标是，“助您安心享受美好生活”。

最佳的解决方案

安特威以精益求精的精神，不断地提高阀门质量，除了常规工况以外，安特威对于硅化工、煤化工、石油化工、湿法冶金等领域普遍存在的高温、高压、多相介质、强腐蚀、结晶、高频动作等恶劣工况作了卓有成效的研究，在大量实践中总结出了行之有效的解决方案。

- 高温高压纯净氧气及氢气工况 ---- 氧气及氢气球阀、截止阀、止回阀
- 固体磨蚀物料输送工况 ---- 硬密封球阀、盘阀、双盘阀
- 450℃以上高温工况 ---- 高温球阀、高温盘阀、高温闸阀

- PP/PE/PSA 装置年开关达 160 万次工况 ---- PDS 高频金属硬密封和软密封球阀
- 含固体物料高压差放空和调节工况 ---- 滑板阀
- 腐蚀性工况 ---- 旋塞阀、球阀
- 纤维和纸浆工况 ---- 偏心半球阀
- 高温含固物料双向密封球阀 ----S-ZORB 球阀
- 冲刷、闪蒸、气蚀工况 ---- 角式调节阀
- 大尺寸气体介质零泄漏工况 ---- 三偏心蝶阀
- 矿浆工况 ----Y 型截止阀
- 结晶或者浆料工况 ----- 旋塞阀、偏心半球阀
- 沉淀工况 ---- 柱塞阀
- 多级降压和闪蒸工况 ---- 迷宫式调节阀

安特威 五大优势

整体解决方案
- 全系列阀门
- 所有行业的应用
- 所有工况的应用
- 客户可以定制
- 恶劣工况的优异性能
- 大量的研发和使用经验

最好的质量
- 100% 零件检验
- 100% 成品检验
- 100% 供应商认证
- 100% 过程追踪
- 先进的加工和检验设备
- 完整的质量控制系统和认证

快速响应
- 24 小时快速响应
- 遍布全球的仓储
- 全球的销售和经销商
- 快捷的询价 / 报价 APP 软件
- 订单信息条码查询系统
- 订单异常信息主动推送

互联网 + 生产模式
- 在线的销售和服务
- 个性化定制
- 专业化的小型智能工厂
- 在线的开发、设计、采购、生产

可靠的文化
- 可靠的产品
- 值得信任的人
- 及时的服务
- 祝您安心享受美好生活

开放　可信　自强　创新

Open Reliable Enterprising Innovative

安特威阀门
ANTIWEAR VALVES

恶劣工况产品展示

金属硬密封球阀
采用定量压缩、双轴承、碟簧以及独特的硬密封材料，性能优异，可广泛应用于各种磨蚀性工况以及高温工况。
公称通径：DN15 ～ DN600，1/2″ ～ 24″
温度范围：-196℃～ 850℃
公称压力：PN10 ～ PN670，
CLASS150 ～ CLASS4000

氧气专用球阀
彻底克服了高压高温超纯气体应用中硬质合金粘接的技术难题，开关平滑无卡涩，脱油脱脂，防水防静电，密封性能长期达到或者高于六级的泄漏等级。
公称通径：DN15 ～ DN500，1/2″ ～ 20″
温度范围：-196℃～ 500℃
公称压力：PN10 ～ PN260，
CLASS150 ～ CLASS1500

三偏心蝶阀
启闭过程中，蝶板密封副无接触摩擦，执行器向阀杆提供扭矩，使阀门实现紧密关闭，且扭矩越大，关闭压力越大，实现单向甚至双向密封的“零泄漏”。
公称通径：DN50 ～ DN4000，2″ ～ 160″
温度范围：-196℃～ 600℃
公称压力：PN10 ～ PN420，
CLASS150 ～ CLASS2500

高压差含固物料调节阀
用于高压差、强冲刷、强腐蚀且介质中含有固体颗粒的工况，起流量或压力控制作用。具有结构设计流畅、材质选择合理、在线维护方便的特点。
公称通径：DN50 ～ DN300，2″ ～ 12″
温度范围：≤ 300℃
公称压力：PN10 ～ PN260，
CLASS150 ～ CLASS1500

盘阀
主要应用于煤化工及多晶硅行业，磨蚀工况下的物料输送及切断，性能优异，使用寿命长。
公称通径：DN25 ～ DN1200，1″ ～ 48″
温度范围：-196℃～ 850℃
公称压力：PN10 ～ PN260，
CLASS150 ～ CLASS1500

双偏心蝶阀
在启闭过程中，密封面能够迅速脱离阀座，密封副之间机械磨损小，挤压转角短，阀门的密封性能及使用寿命优异。
公称通径：DN50 ～ DN4000，2″ ～ 160″
温度范围：-46℃～ 300℃
公称压力：PN10 ～ PN50，
CLASS150 ～ CLASS300

高频球阀
具有开关速度快、动作频率高、能适应各种复杂特性介质等特点，可广泛应用于各种需要频繁开关的场合，是 PP、PE、PSA 装置中的 PDS 系统的最佳选择。
公称通径：DN15 ～ DN1200，1/2″ ～ 48″
温度范围：-46℃～ 450℃
公称压力：PN10 ～ PN260，
CLASS150 ～ CLASS1500

双盘阀
具有自旋转、自研磨以及压力自泄放的特点，不憋压、不卡涩、使用寿命长，是煤锁斗、渣锁斗及灰锁斗阀门的最佳选择。
公称通径：DN40 ～ DN600，1-1/2″ ～ 24″
温度范围：-196℃～ 850℃
公称压力：PN10 ～ PN260，
CLASS150 ～ CLASS1500

迷宫式调节阀
最高可达 24 级的降压能力，可有效避免高压差工况下的闪蒸、气蚀对阀门的损坏，同时大幅降低阀门的工作噪音，性能优异，使用寿命长。
公称通径：DN25 ～ DN600，1″ ～ 24″
温度范围：≤ 700℃
公称压力：PN10 ～ PN760，
CLASS150 ～ CLASS4500

安特威阀门
ANTIWEAR VALVES

专利证书

资质荣誉

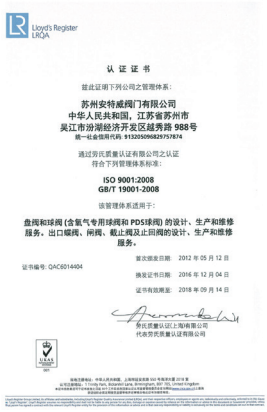

ISO9001

API607

API6FA

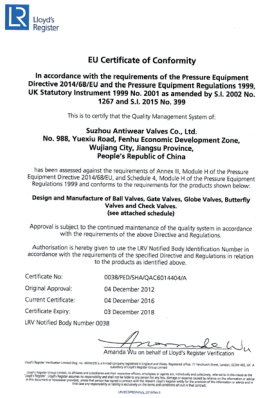

PED

ISO14001

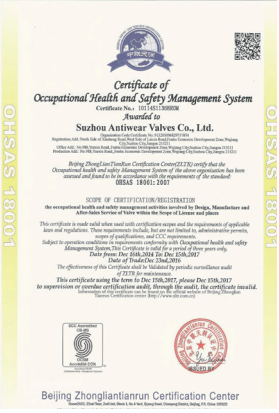

OHSAS18001

ISO15848

API6D

开放　可信　自强　创新

Open Reliable Enterprising Innovative

安特威阀门
ANTIWEAR VALVES

目 录

设计研发体系

安特威自成立之初，就致力于研发，每年投入研发的资金超过公司销售额的 10%，针对常规工况及苛刻工况，研制出了各种通用及针对性的产品，这些产品一次次为安特威赢得了赞誉。

设计中心采用标准化及模块化设计，实现零件的互换性。安特威设计新产品时，利用三维模拟、有限元分析等技术手段，在新产品投入批量生产前，模拟验证产品设计的合理性，以确保最终产品的可靠性和稳定性。

我们的员工致力于不断的开发创新、改进生产及技术能力，安特威拥有由专业工程师、技术销售以及经过认证的服务技师组成的团队。安特威坚信创造和创新是公司发展的源泉，是成为卓越企业的基础。

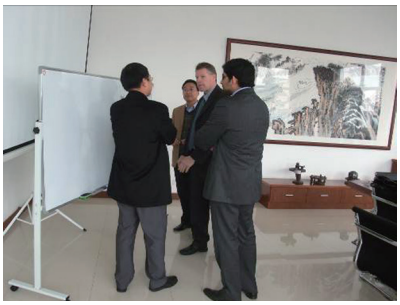

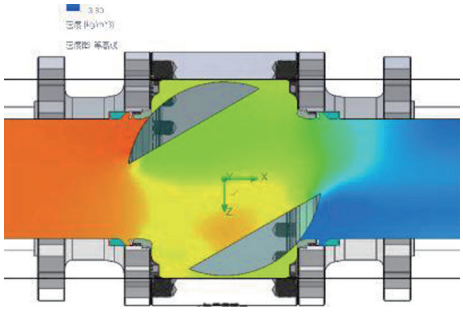

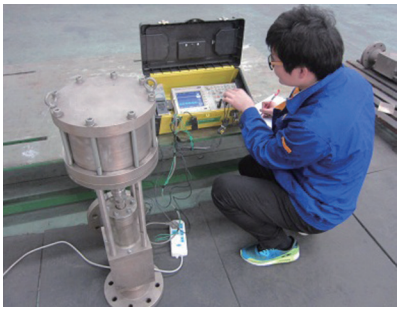

生产管理体系

安特威采用完善且可追溯性的生产管理体系，通过中央数据库，详细记录从原材料购买、零件加工到产品装配试验的数据。同时，中央数据库通过数据分析，优化整个生产体系。

计划中心通过 ERP 系统从 PLM 中获取设计 BOM 和工艺 BOM，采用中央数据库给定的最优计划方案，下发生产计划和任务。安特威集团的各工厂之间的数据全部通过中央数据库共享，实现资源的最优化配置。

采购中心、机加中心、装配中心按照 ERP 和 MES 系统的数据和生产指令，进行材料采购和加工装配。质检中心对采购、机加、装配全过程进行管控，确保零件从毛坯到成品的每一步数据的准确性及可追溯性，并及时将数据汇总到 ERP 和 MES 中。试验中心按照 ERP 和 MES 提供的试验要求，进行试验检验，并将试验结果反馈至 ERP 和 MES 中，以方便客户实时查询下单产品信息。

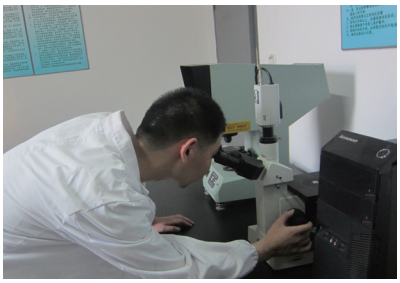

质量管理体系

安特威追求先进的科研技术和严格的质量控制，坚信质量是企业发展的生命。通过 ERP 及 MES 软件系统的有效控制，安特威所有零件和产品的状态及加工过程都被记录在系统中，不仅可实现零部件 100% 的追溯，更进一步达到实时可控，从而实现不断优化的质量管理。

安特威建立了理化实验室，并拥有圆度仪、金属色谱仪、多功能金属力学测试仪、碳硫分析仪、三坐标测量仪、洛氏维氏硬度仪、超声波探伤仪、超声波测厚仪、自动压力测试装置及扭矩测试仪等先进仪器。

安特威拥有完整的质量保证系统，以确定产品的质量符合 ASME /API /ISO/ PED 等国际相关标准。安特威乐于提供优于其他阀门生产商的产品和质量保证。我们的目标是让客户完全满意，“安心享受美好生活”。

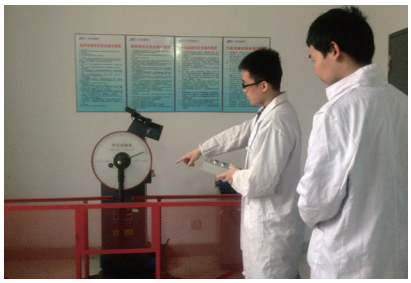

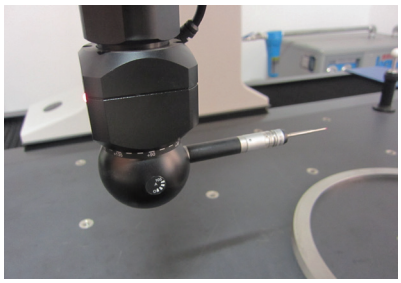

产品简介及工作原理

盘阀是通过滑动圆盘来实现开关的一种快开快关型阀门。其设计专门针对带有磨损、冲蚀特性的物料，它能在恶劣工况下连续长期的正常工作。如果您还不得不经常更换或维修您的阀门，您肯定还不了解盘阀。它独有的硬密封面具有自研磨作用，使其在磨损、冲蚀物料上应用的过程中不断提高密封性，寿命要比其他阀门长好几倍。所以当您对频繁更换阀门感到厌倦时，您应该首先考虑使用盘阀，它的表现会超出您的想象。

工作原理

驱动装置通过阀杆与摇臂使阀盘转动一定的角度来实现阀门的开关。阀盘密封面借助弹簧与阀座紧密贴合，弹簧压力始终使阀盘紧密贴合在阀座上，又允许阀盘在密封面的垂直方向上有位移。这有助于补偿阀门零件由热胀冷缩而引起的形变和多次开关后产生的微量磨损，克服任何背压变化对密封的影响并能防止颗粒介质进入密封面之间；在盘阀启闭过程中，阀座密封面对阀盘在切线方向上的摩擦力之差，使阀盘在一个启闭循环过程中产生自转并可以不断剪切与清扫在工艺过程中有可能堆积在阀腔内的介质，这些特点是其他阀门所没有的。

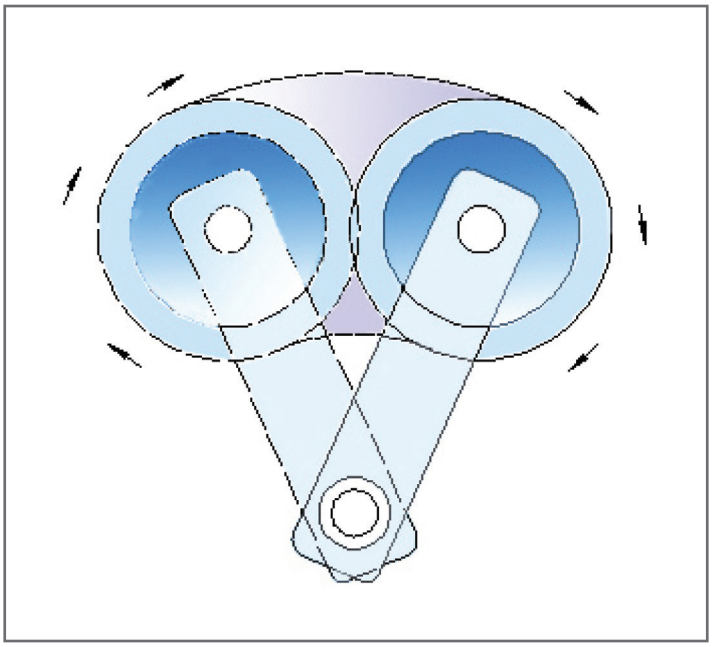

结构和特点

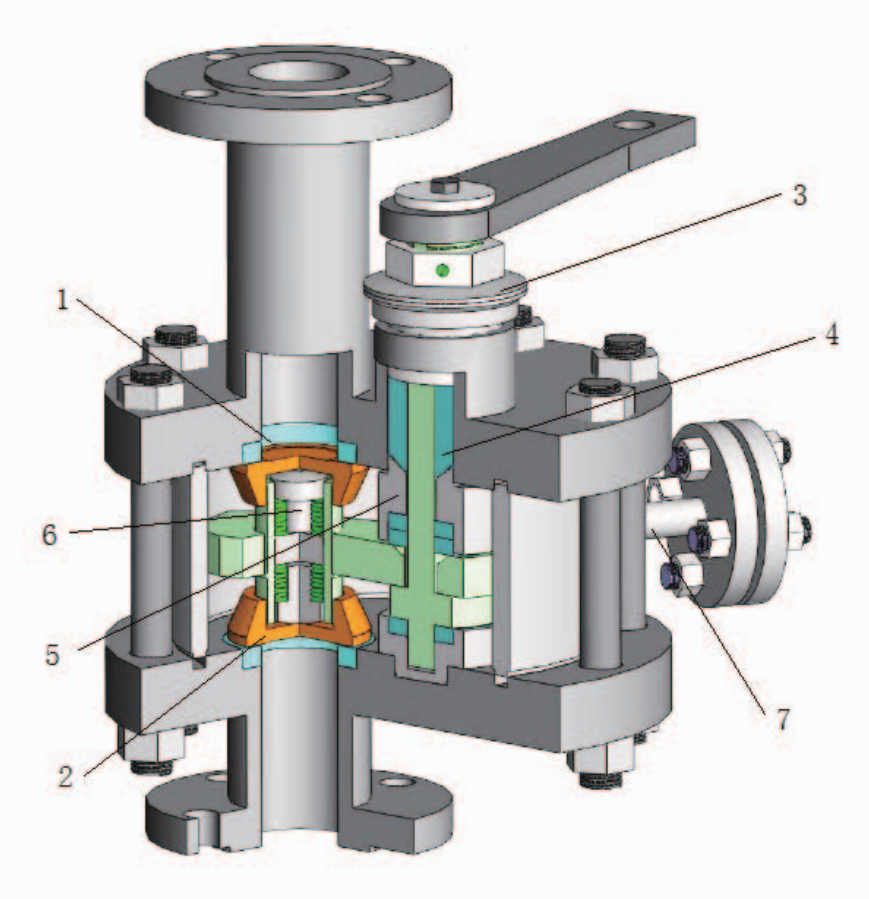

1、阀座

垂直流线方向的宽大阀座，流线方向上磨损和冲蚀不会影响密封。

2、阀盘

旋转剪切圆盘自旋转、自研磨及增强阀座的自清洁能力，剪碎通过阀门的固体介质。

3、弹簧

补偿温度压力变化引起的盘根应力变化，使应力保持均匀，延长盘根的寿命。

4、盘根

多重 V 型 PTFE 或石墨环和高碳盘根。

5、双重轴套

防喷出设计，同时提供了一个稳定密闭的盘根空间 。

6、阀盘补偿弹簧和弹簧柱

补偿阀盘和阀座的磨损，并抵抗背压，阻止物料进入密封面。

7、吹扫孔

合理优化的吹扫设计，可以最有效的吹扫堆积的物料。

特殊设计

阀杆密封的设计

阀杆和阀体的密封分高温 G 型和低温 P 型两种，<200℃时使用 V 型 PTFE 环作为阀杆的填料，V 型 PTFE 可以减少较大温差变化造成的外漏；≥ 200℃时使用石墨环和高碳盘根作为阀杆的填料，并配以碟簧承载，以保证长期密封。

盘阀与其他普通阀的性能区别

工程中遇到的问题	普通阀门的特点	盘阀的解决方法	结果
密封面迅速磨损	密封面与介质总在同一点接触	旋转阀盘，阀盘和阀座可互相自研磨	寿命范围内，阀盘和阀座越研磨，配合越好，密封效果越好
阀门使用后泄漏率很快超出要求	仅仅在刚使用后保证严密的密封	面密封，自旋转阀盘，自研磨及 HRA 高达 86.5 的硬密封	阀门使用后能保证长效的密封
物料堆积 杂物进入密封面之间	阀座无自清扫能力或预压力不足	预压力大，边缘尖锐的阀盘，以及平面阀座	堆积物料可以从密封面上被切削干净
物料的流动造成阀座表面的冲蚀	阀芯的凸起或流道的改变导致阀门开关急剧地改变了流线的方向	平面密封面处于流线垂直方向，来回运动中不会急剧改变流线的方向	大大减少了物料的冲击力从而减少了冲蚀
外漏	阀杆挤伤或刮伤 0 型环及盘根	弹簧承载的盘根，无上升运动的旋转固定轴阀杆以及双重轴套	更好的抵消压力、温度的变化，使盘根承受均匀的压力，同时抵消了阀杆侧向力对盘根的破坏，减少维护保养时间，提高操作效率
热锁	不同的材料热膨胀率，导致公差配合不匹配	阀盘与阀盘驱动间加载弹簧，光滑的阀杆，无螺纹结构	对振动和热应力进行补偿
过多的压降，使流量减小	缩径的流道通道	全通道流动	流体流动无节流，使选择小尺寸的阀门成为可能

应 用

盘阀可在众多的行业中得到广泛的应用，如冶炼、采矿、电厂、煤气化、煤液化、玻璃、陶瓷、油田、炼化等行业中的锁斗、料仓、反应釜、分离器、气力输送、泵的隔离及各类管道，尤其是在磨损冲蚀性介质的应用中，更能表现出其卓越的性能。

应用介质

- 煤、煤浆、煤灰、煤渣、煤渣水
- 硅、二氧化硅
- 铝、氧化铝
- 催化剂
- 焦炭
- 焦油、沥青
- 钛矿石、金矿石、镍矿石
- 二氧化钛
- 石灰石
- 硫酸盐
- 沙、石
- 尾矿石
- 混凝土
- 尾气
- 各种块料、粉料、浆料
- 油页岩、原油

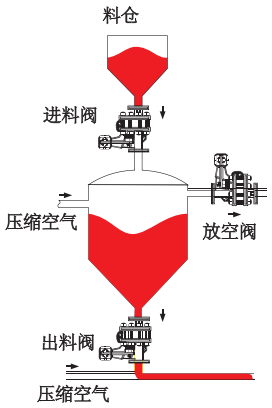

气力输送

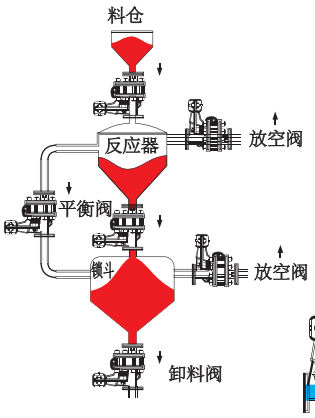

反应器

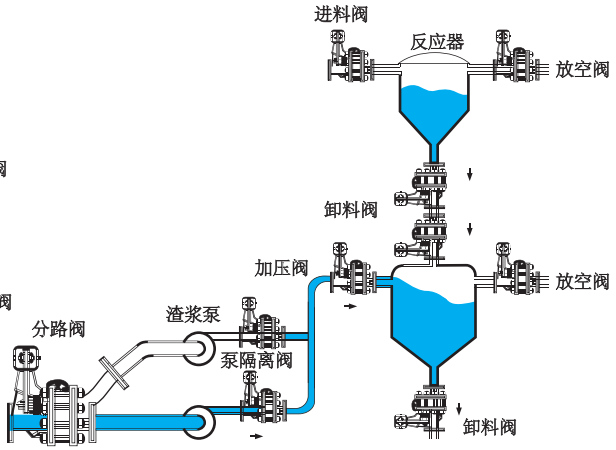

浆料输送

阀芯材料

根据不同的应用情况，阀座阀盘的材料和硬质合金常用的有以下几种

硬质合金	使用温度（℃）	硬度	基本组分	涂层厚度（um）	处理方式	基体材料
FSLLOY2	<850	84.5～89.5(HRA)	W-C-Co	--	整体烧结 (a)	--
FSLLOY4	<680	45～55(HRC)	W-Cr-C-Co	120～220	超音速喷涂 (b)	Cr13，SS，F51
FSLLOY6	<315	51～57(HRC)	Cr-Mo	--	棒材加工	--
FSLLOY8	<550	55～59(HRC)	W-Cr-Si-Ni	400～600	高温喷焊（ c)	SS，F51
FSLLOY10	<550	59～65(HRC)	W-Cr-Si-Ni-C	400～600	高温喷焊	SS，F51
FSLLOY12	<550	62～67(HRC)	W-Cr-Si-Ni-C	400～600	高温喷焊	SS，F51
FSLLOY14	<450	68～74(HRC)	W-C-Co	120～220	超音速喷涂	Cr13，SS，F51
FSLLOY16	<800	65～72(HRC)	Cr-C-Ni	120～220	超音速喷涂	Cr13，SS，F51
FSLLOY18	<450	68～72(HRC)	W-Cr-C-Co	120～220	超音速喷涂	Cr13，SS，F51
FSLLOY20	<300	82.5～85.5(HRA)	Al-O-Zr	--	整体烧结	--
FSLLOY22	<650	68～74(HRC)	W-Cr-Si-Ni-C	120～220	超音速喷涂	Cr13，SS，F51
FSLLOY24	<650	68～74(HRC)	W-C-Co	120～220	超音速喷涂	Cr13，SS，F51
FSLLOY26	<850	--	--	--	超音速喷涂	SS，Inconel

其他硬质合金如 STELLITE 1#，6#，20#，Ni60，硬铬等可选

a. 整体烧结是整个工件整体用硬质合金压铸成型、机械加工和高温烧结而成，具有<1%的孔隙率、最好的强度和硬度，并具有最好的寿命。

b. 超音速喷涂是利用丙烷等燃烧气在燃烧室产生的高温高压，形成超音速的火焰气流（温度可达3000℃，速度可高达1400～1700m/s），硬质合金粉末在高速火焰气流的带动下，产生高速运动喷向工件，形成的涂层具有孔隙率低（A 型孔隙率<1％）、结合强度大（>70MPa、最高可达 83MPa）、硬度高（可达 HRC75），残留应力小，表面光洁度好等优点。

c. 高温喷焊是在热喷涂过程中同时对基体加热，使涂层在基体表面熔化，形成硬质合金表面熔融层的方法，形成的涂层不是一种纯粹的覆盖涂层，而是一种金属与基础材料的共熔层，结合强度高（可达 400MPa 度），残留应力小，抗腐蚀、抗热冲击和机械冲击的性能好，涂层不剥落。

硅粉介质开关 5000 次后的 Fslloy2 阀座和阀盘

FSLLOY 材料制成的阀座和阀盘能适用于各种极其恶劣的应用工况。

产品系列

盘阀有 SD、DD、LD、LB、TW、DV、DDV 以及 LN 八种基本系列，所有的系列都是为开关应用而设计的，一般不用于调节，每个型号都有其独特的应用。

盘阀的产品范围

公称压力：CLASS150 ～ CLASS1500　PN10 ～ PN260
温度范围：-200℃～ 800℃
公称通径：1 ″ ～ 24″　DN40 ～ DN600
驱动方式：手柄，涡轮，电动，气动，液动

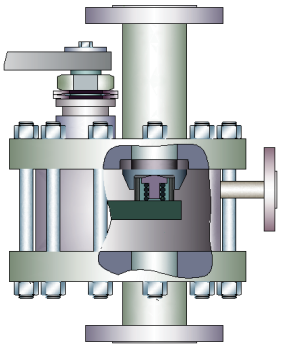

型号：SD

单阀盘，适用于阀门关闭时静压作用于阀盘背面的情况，或者反向压力很低的情况（为＜ 0.25MPa），更高的反向压力情况需要咨询厂家。

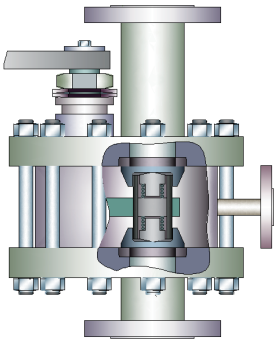

型号：DD

双阀盘，双向密封，双向流动。

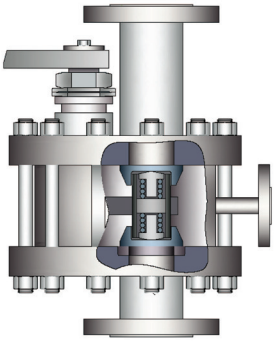

型号：LD

双阀盘，但一侧无阀座。此类型阀门适用于阀门关闭时物料、压力流动都垂直作用于阀盘背面的情况，或反向压力最大不超过 0.25MPa 的情况，阀门关闭时，无阀座侧阀盘阻挡物料进入阀体空腔，这种设计使阀门在开关时更加容易。

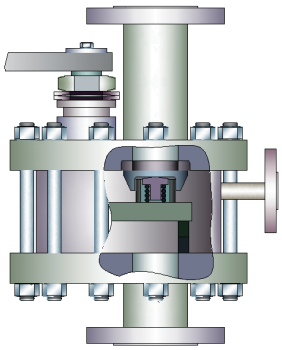

型号：LB

单阀盘，带锁紧装置。在一些垂直管线上，物料很重，而静压力又是作用于阀盘背面，这时候单阀盘不足以支撑物料，LB 的设计，就提供了锁紧装置以支撑物料和压力。反向最大压力可根据要求进行设计。

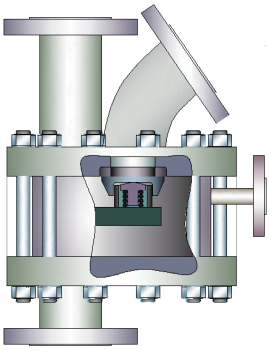

型号：TW

三通阀根据工况要求采用单阀盘和双阀盘设计，实现阀门一开一关，可代替两个单独的盘阀。

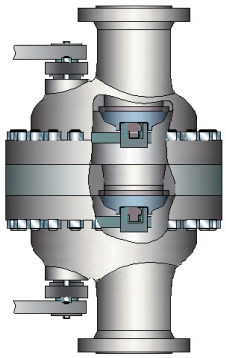

型号：DV

两台盘阀组合，再配以适当的吹扫阀门，形成阀组。节约安装空间和减轻重量，上阀和下阀能独立进行开关动作，能独立实现密封。在开关过程中，可以依次开关下阀和上阀，以延长其中一只阀门的寿命；也可以一备一用。

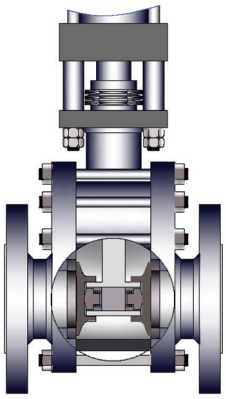

型号：LN

保留了盘阀自旋转自研磨的基本特点，将摇臂型驱动，改为直行程驱动，大大降低了使用成本。虽然提升式阀杆容易刮伤填料，造成阀门提前泄漏，但由于弹簧承载填料的应用，有效的降低了外漏的可能，延长了盘根的寿命，LN 型盘阀双向密封，可双向流动，广泛的应用于电厂飞灰系统和其他干燥磨蚀物料输送场合。

摇臂盘阀

SD、DD、LD、LB、TW 系列

性能指标

公称压力：CLASS150 ～ CLASS1500
PN10 ～ PN260
公称通径：1 ″ ～ 24″
DN25 ～ DN600
温度范围：-196℃～ 850℃
连接方式：法兰、对焊
驱动方式：手动、涡轮、气动、电动、液动

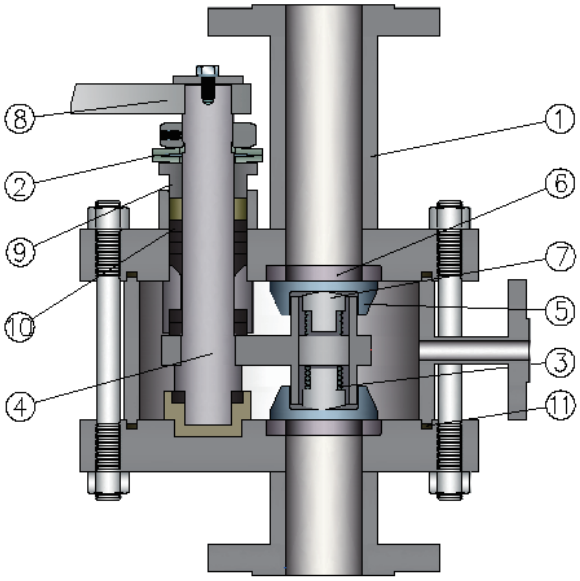

制造规范

设计标准：ASME B16.34
连接方式：ASME B16.5
试验标准：API598、ASME B16.104

材料明细表

序号	名称	材料代码		
		01*	02*	03*
1	阀　体	A105	F304	F316
2	弹　簧	50CrVA	17-7PH	17-7PH
3	弹　簧	17-7PH	Inconel	Inconel
4	阀　轴	17-4PH	XM-19	XM-19
5	阀　盘	Fslloy	Fslloy	Fslloy
6	阀　座	Fslloy	Fslloy	Fslloy
7	弹 簧 座	17-4PH	304	316
8	摇　杆	45	420	420
9	填料压盖	A105	420	420
10	填　料	PTFE/ 石墨	高碳盘根	高碳盘根
11	密 封 垫	304+ 柔性石墨	304+ 柔性石墨	316+ 柔性石墨
适用温度		≤ 300℃	≤ 550℃	≤ 650℃

* 其他材料可选，参见订购说明；
* 更高温度材料配置，请咨询厂家。

摇臂盘阀制造规格

摇臂式盘阀根据压力等级和口径大小的不同，结构分为锻焊结构和铸造结构，不同压力等级和口径的产品的制造规格和外形结构如下：

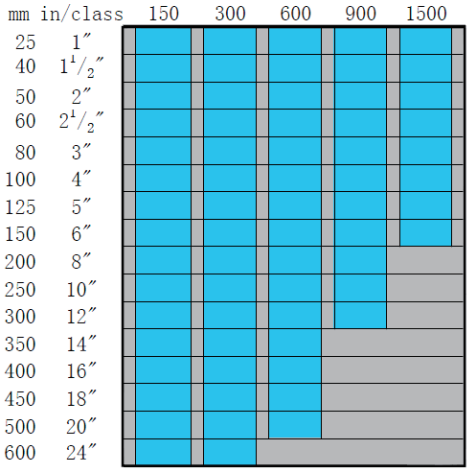

mm	in/class	150	300	600	900	1500
25	1″	■	■	■	■	■
40	1 1/2″	■	■	■	■	■
50	2″	■	■	■	■	■
60	2 1/2″	■	■	■	■	■
80	3″	■	■	■	■	■
100	4″	■	■	■	■	■
125	5″	■	■	■	■	■
150	6″	■	■	■	■	■
200	8″	■	■	■	■	
250	10″	■	■	■	■	
300	12″	■	■	■	■	
350	14″	■	■	■		
400	16″	■	■	■		
450	18″	■	■	■		
500	20″	■	■	■		
600	24″	■	■			

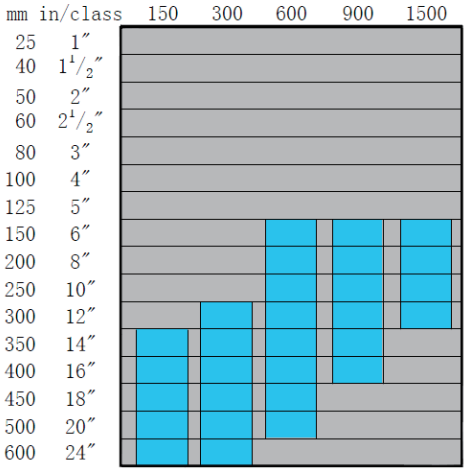

mm	in/class	150	300	600	900	1500
25	1″					
40	1 1/2″					
50	2″					
60	2 1/2″					
80	3″					
100	4″					
125	5″					
150	6″			■	■	■
200	8″			■	■	■
250	10″			■	■	■
300	12″		■	■	■	■
350	14″	■	■	■	■	
400	16″	■	■	■	■	
450	18″	■	■	■		
500	20″	■	■	■		
600	24″	■	■			

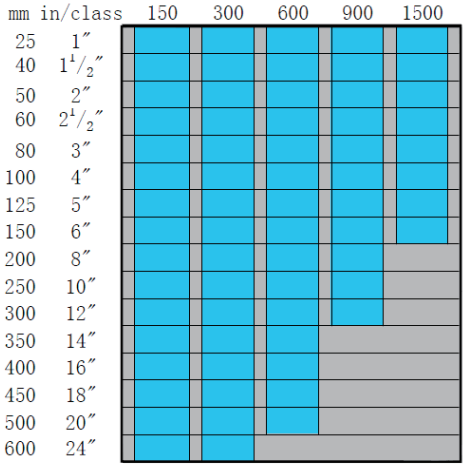

mm	in/class	150	300	600	900	1500
25	1″	■	■	■	■	■
40	1 1/2″	■	■	■	■	■
50	2″	■	■	■	■	■
60	2 1/2″	■	■	■	■	■
80	3″	■	■	■	■	■
100	4″	■	■	■	■	■
125	5″	■	■	■	■	■
150	6″	■	■	■	■	■
200	8″	■	■	■	■	
250	10″	■	■	■	■	
300	12″	■	■	■	■	
350	14″	■	■	■		
400	16″	■	■	■		
450	18″	■	■	■		
500	20″	■	■	■		
600	24″	■	■			

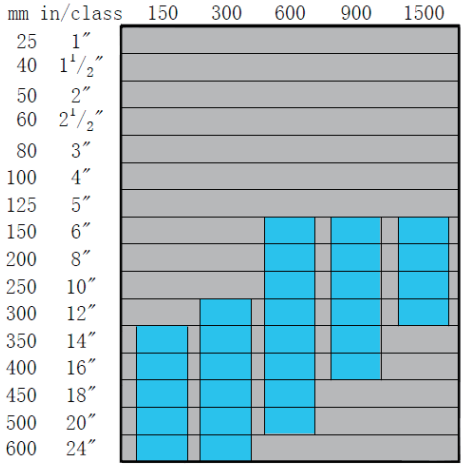

mm	in/class	150	300	600	900	1500
25	1″					
40	1 1/2″					
50	2″					
60	2 1/2″					
80	3″					
100	4″					
125	5″					
150	6″			■	■	■
200	8″			■	■	■
250	10″			■	■	■
300	12″		■	■	■	■
350	14″	■	■	■	■	
400	16″	■	■	■	■	
450	18″	■	■	■		
500	20″	■	■	■		
600	24″	■	■			

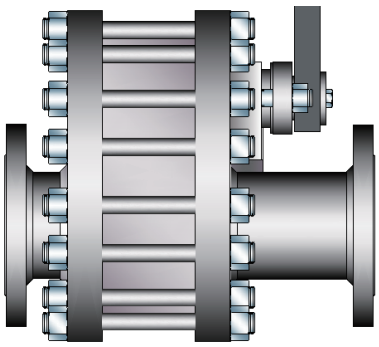

锻造结构

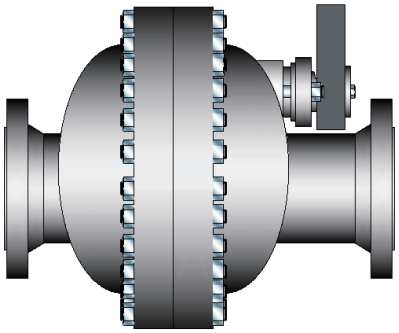

铸造结构

摇臂盘阀外型尺寸

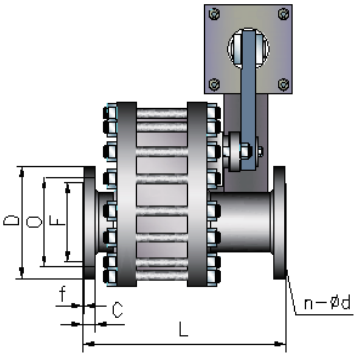

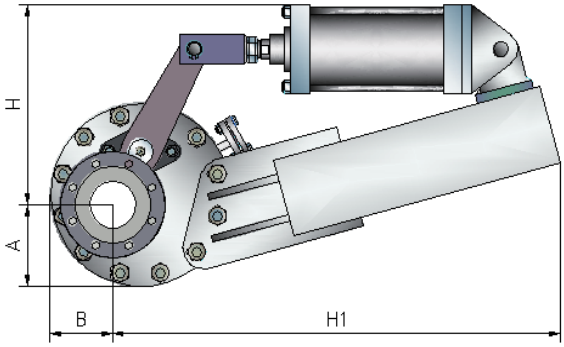

压力等级	公称通径		外形尺寸（mm）											阀重
	NPS	DN	L	H	H1	A	B	D	O	F	f	C	n-Φd	(Kg)
CLASS150 PN20	1.5	40	363	288	614	90.5	90.5	130	98.5	73	2	15.5	4-16	55
	2	50	368	392	668	105	107.5	150	120.5	92	2	17.5	4-18	80
	2.5	65	384	371	732	120	110	180	139.5	105	2	20.5	4-18	95
	3	80	384	346	763	133	102	190	152.5	127	2	22	4-18	120
	4	100	420	441	937	167	121	230	190.5	157.5	2	22	8-18	185
	5	125	435	479	1047	190.5	140	255	216	186	2	22	8-22	240
	6	150	480	358	1077	225	149.5	280	241.5	216	2	23.5	8-22	345
	8	200	570	570	1402	279	178	345	298.5	270	2	27	8-22	490
	10	250	610	785	1248	330	242.5	405	362	324	2	28.5	12-26	650
	12	300	650	834	1512	423.5	258.5	485	432	381	2	30	12-26	900
	14	350	700	884	1580	468	245	535	476	413	2	33	12-29.5	1500
	16	400	768	924	1658	496	301	600	540	470	2	35	16-29.5	2000
	18	450	810	1015	1760	525	336	635	578	533.5	2	38	16-32.5	2600
	20	500	850	1060	1810	580	385	700	635	584.5	2	41	20-32.5	3500
	24	600	900	1120	1905	625	405	815	749.5	692.5	2	46	20-35.5	5000

压力等级	公称通径		外形尺寸（mm）											阀重
	NPS	DN	L	H	H1	A	B	D	O	F	f	C	n-Φd	(Kg)
CLASS300 PN50	1.5	40	363	242	636	105.5	100.5	155	114.5	73	2	19	4-22	65
	2	50	368	323.5	634.5	115	103.5	165	127	92	2	20.5	8-18	95
	2.5	65	402	428	817	124	114	190	149	105	2	23.5	8-22	130
	3	80	408	481	856	150	132	210	168.5	127	2	27	8-22	160
	4	100	446	438	950	170.5	124.5	255	200	157.5	2	30	8-22	300
	5	125	465	336	943	200.5	134.5	280	235	186	2	33	8-22	400
	6	150	529	626	1035	234	160	320	270	216	2	35	12-22	450
	8	200	600	680	1267	285	190	380	330	270	2	39.5	12-26	570
	10	250	800	708	1389	365	247	445	387.5	324	2	46	16-29.5	900
	12	300	754	959	1708	428	280	520	451	381	2	49	16-32.5	1600
	14	350	780	995	1805	460	315	585	514.5	413	2	52	20-32.5	2550
	16	400	800	1050	1910	510	360	650	571.5	467	2	55.5	20-35.5	3300
	18	450	880	1195	1985	545	395	710	628.5	533.5	2	58.5	24-35.5	4200
	20	500	900	1250	2035	590	425	775	686	584	2	61.5	24-35.5	5000
	24	600	1010	1305	2085	615	465	915	813	692	2	70	24-42	5900

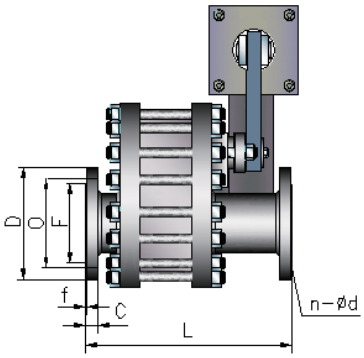

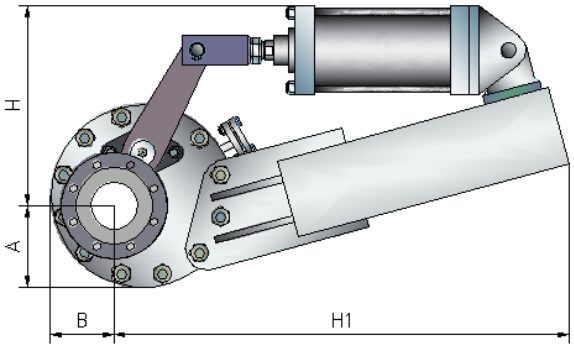

压力等级	公称通径		外形尺寸（mm）											阀重
	NPS	DN	L	H	H1	A	B	D	O	F	f	C	n-Φd	(Kg)
CLASS600 PN110	1	25	375	420	500	106	117	125	88.9	51	7	17.5	4-18	70
	1.5	40	375	380	653	110.5	105.5	155	114.5	73	7	22.5	4-22	110
	2	50	378	406	767	102	105	165	127	92	7	25.5	8-18	120
	2.5	65	460	440	892	132	122	190	149	105	7	29	8-22	185
	3	80	510	582	1058	155	132	210	168.5	127	7	32	8-22	230
	4	100	565	632	1047	186	147	275	216	157.5	7	38.5	8-26	260
	5	125	600	650	1050	205	150	330	267	186	7	44.5	8-29.5	350
	6	150	620	742	1139	235	190	355	292	216	7	48	12-29.5	700
	8	200	660	993	1700	301	218	420	349	270	7	55.5	12-32.5	1000
	10	250	835	865	1900	366.5	255	510	432	324	7	63.5	16-35.5	1400
	12	300	885	1179	1850	500	356	560	489	381	7	67	20-36	1800
	14	350	910	1205	1900	515	380	605	527	413	7	70	20-39	2700
	16	400	970	1250	1950	530	395	685	603	467	7	76.5	20-42	3500
	18	450	1100	1290	2000	565	400	745	654	533.5	7	83	20-45	4400
	20	500	1200	2050	2050	600	435	815	724	584	7	89	24-45	5200
CLASS900 PN150	1.5	40	420	402	785	115.5	110.5	180	124	73	7	32	4-29.5	110
	2	50	490	438	885	144.5	144.5	215	165	92	7	38.5	8-26	160
	2.5	65	502	480	901	135	125	245	190.5	105	7	41.5	8-29.5	220
	3	80	530	500	953	150	117	240	190.5	127	7	38.5	8-26	310
	4	100	575	558	998	185.5	139.5	290	235	157.5	7	44.5	8-32.5	400
	5	125	650	682	1038	210.5	144.5	350	279.5	186	7	51	8-35.5	600
	6	150	690	725	1084	240	164.5	380	317.5	216	7	56	12-32.5	800
	8	200	886	924	1347	319	455	470	393.5	270	7	63.5	12-39	1450
	10	250	900	950	1375	331	460	545	470	324	7	70	16-39	1900
	12	300	960	985	1400	338	480	610	533.5	381	7	79.5	20-39	2700
CLASS1500 PN260	1.5	40	430	430	795	120.5	115.5	180	124	73	7	32	4-29.5	178
	2	50	500	450	890	149.5	149.5	215	165	92	7	38.5	8-26	213
	2.5	65	600	500	910	140	130	245	190.5	105	7	41.5	8-29.5	276
	3	80	630	525	996	155	122	265	203	127	7	48	8-32.5	450
	4	100	690	608	1078	190.5	144.5	310	241.5	157.5	7	54	8-35.5	700
	5	125	720	698	1247	215.5	149.5	375	292	186	7	73.5	8-42	850
	6	150	850	920	1136	245	430	395	317.5	216	7	83	12-39	1400

注：1. 本表法兰依照 ASME B16.5 中的尺寸，同表列出的不同法兰标准，除法兰尺寸不同外，其余尺寸均相同；
2. 根据客户要求，连接法兰可依照国标及其他标准定制；
3. 如遇高温，请咨询厂家；　　4. 所有尺寸和重量仅供参考，厂家保留修改的权利。

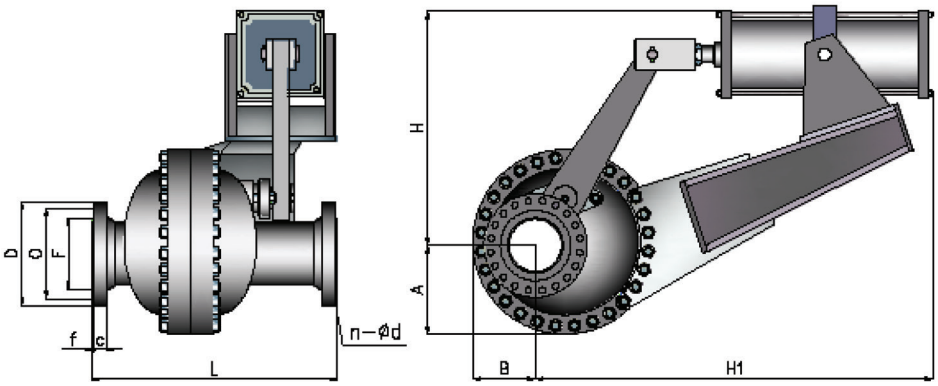

压力等级	公称通径		外形尺寸（mm）											阀重
	NPS	DN	L	H	H1	A	B	D	O	F	f	C	n-Φd	(Kg)
CLASS150 PN20	14	350	700	884	1580	468	245	535	476	413	2	33	12-29.5	1800
	16	400	768	924	1658	496	301	600	540	470	2	35	16-29.5	2200
	18	450	810	1015	1760	525	336	635	578	533.5	2	38	16-32.5	2800
	20	500	850	1060	1810	580	385	700	635	584.5	2	41	20-32.5	3700
	24	600	900	1120	1905	625	405	815	749.5	692.5	2	46	20-35.5	5200
CLASS300 PN50	12	300	754	959	1708	428	280	520	451	381	2	49	16-32.5	1500
	14	350	780	995	1805	460	315	585	514.5	413	2	52	20-32.5	2400
	16	400	800	1050	1910	510	360	650	571.5	467	2	55.5	20-35.5	3100
	18	450	880	1195	1985	545	395	710	628.5	533.5	2	58.5	24-35.5	3900
	20	500	900	1250	2035	590	425	775	686	584	2	61.5	24-35.5	4800
	24	600	1010	1305	2085	615	465	915	813	692	2	70	24-42	5600
CLASS600 PN110	6	150	559	742	1139	235	190	355	292	216	7	48	12-29.5	630
	8	200	660	993	1700	301	218	420	349	270	7	55.5	12-32.5	950
	10	250	835	900	1600	366.5	255	510	432	324	7	63.5	16-35.5	1350
	12	300	885	1179	1850	500	356	560	489	381	7	67	20-36	1800
	14	350	910	1205	1900	515	380	605	527	413	7	70	20-39	2500
	16	400	970	1250	1950	530	395	685	603	467	7	76.5	20-42	3300
	18	450	1100	1290	2000	565	400	745	654	533.5	7	83	20-45	4300
	20	500	1200	2050	2050	600	435	815	724	584	7	89	24-45	5500
CLASS900 PN150	6	150	610	725	1084	240	164.5	380	317.5	216	7	56	12-32.5	750
	8	200	737	924	1347	319	445	470	393.5	270	7	63.5	12-39	1050
	10	250	900	950	1375	331	460	545	470	324	7	70	16-39	1700
	12	300	960	985	1400	338	480	610	533.5	381	7	79.5	20-39	2500
	14	350	1000	1235	2000	545	405	640	559	413	7	86	20-42	3300
	16	400	1050	1275	2018	560	420	705	616	467	7	89	20-45	4300
CLASS1500 PN260	6	150	850	920	1136	245	430	395	317.5	216	7	83	12-39	1250
	8	200	900	960	1355	335	465	485	393.5	270	7	92	12-45	1500
	10	250	960	990	1450	365	485	585	482.5	324	7	108	12-51	2400
	12	300	1050	1025	1550	385	518	675	571.5	381	7	124	16-55	3500

所有尺寸和重量仅供参考，厂家保留修改的权力。

双盘阀

性能指标

公称压力：CLASS150 ～ CLASS1500
PN10 ～ PN260
公称通径：4″ ～ 24″，DN40 ～ DN600
温度范围：-200℃～ 850℃
连接方式：法兰、对焊
驱动方式：手动、气动、电动、液动

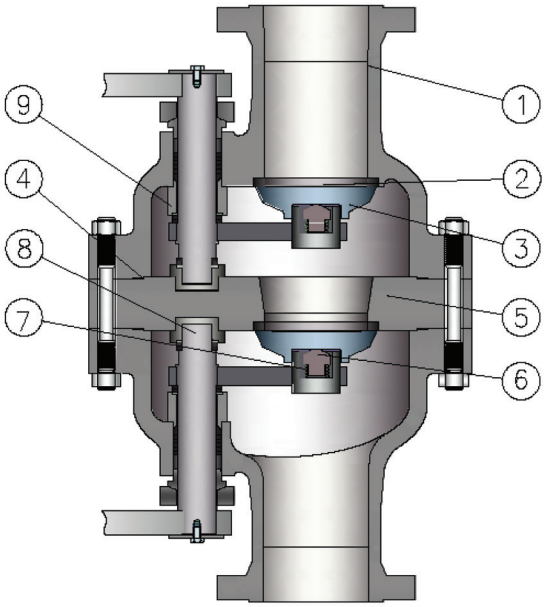

发明专利，仿冒必究！

制造规范

设计标准：ASME B16.34
连接方式：ASME B16.5
试验标准：API598、ASME B16.104

材料明细表

序号	名称	材料代码		
		01*	02*	03*
1	阀体	WCB	CF8	CF8M
2	阀座	Fslloy	Fslloy	Fslloy
3	阀盘	Fslloy	Fslloy	Fslloy
4	密封垫	304+ 柔性石墨	304+ 柔性石墨	316+ 柔性石墨
5	中法兰	A105	F304	F316
6	弹簧座	17-4PH	304	316
7	弹簧	17-7PH	Inconel	Inconel
8	阀杆	17-4PH	XM-19	XM-19
9	轴套	A105	304	316
适用温度		≤ 300℃	≤ 550℃	≤ 650℃

* 其他材料可选，参见订购说明；
* 其他高温材料配置，请咨询厂家。

DV 双阀优势

摇臂双阀，创造性的把两个摇臂单阀组合起来，上阀和下阀能独立进行开关动作，能独立实现密封。在开关过程中，可以依次开关下阀和上阀，以延长其中一只阀门的寿命；也可以一备一用。将两个盘阀组合为一体，其法兰面心距和两个球阀、两个旋塞阀或两个圆顶阀串连一致，甚至更短，与此同时保留了盘阀寿命长、密封好自研磨的特点，在恶劣工况中具有广阔的应用前景。

双盘阀外型尺寸

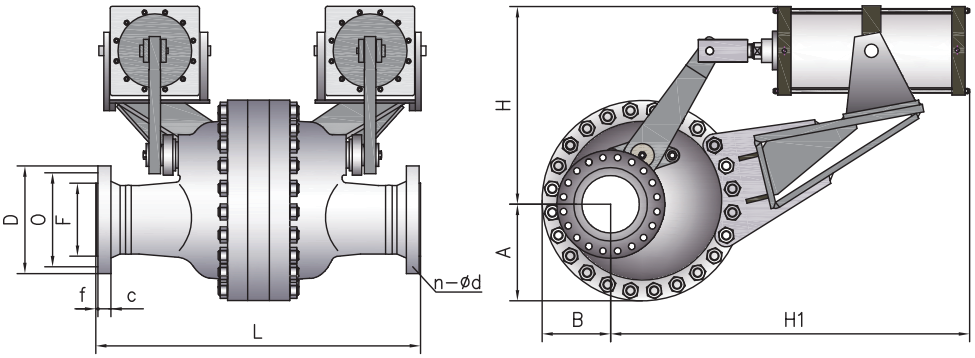

压力等级	公称通径		外形尺寸（mm）											阀重
	NPS	DN	L	H	H1	A	B	D	O	F	f	C	n-Φd	(Kg)
CLASS300 PN50	4	100	704	455	1040	184	153	255	200	157.5	2	30	8-22	560
	5	125	805	500	1200	200	165	280	235	186	2	33	8-22	650
	6	150	900	600	1350	230	155	320	270	216	2	35	12-22	800
	8	200	1105	710	1405	250	190	380	330	270	2	39.5	12-26	1500
	10	250	1320	822	1525	343	257	445	387.5	324	2	46	16-29.5	2000
	12	300	1300	880	1650	350	265	520	451	381	2	49	16-32.5	3500
	14	350	1528	930	1750	365	285	585	514.5	413	2	52	20-32.5	4800
	16	400	1680	960	1800	380	300	650	571.5	470	2	55.5	20-35.5	5700
	18	450	1832	980	1850	390	315	710	628.5	533.5	2	58.5	24-35.5	6500
	20	500	1986	1250	2035	590	425	775	686	584	2	61.5	24-35.5	7200
CLASS600 PN110	4	100	868	580	1090	195	160	275	216	157.5	7	38.5	8-26	650
	5	125	1020	614	1105	205	165	330	267	186	7	44.5	8-29.5	750
	6	150	1122	700	1200	235	190	355	292	216	7	70	12-29.5	900
	8	200	1324	813	1445	343	257	420	349	270	7	55.5	12-32.5	1900
	10	250	1578	900	1650	400	280	510	432	324	7	63.5	16-35.5	2200
	12	300	1680	1179	1850	500	356	560	489	381	7	67	20-35.5	3800
	14	350	1782	1250	1900	530	380	605	527	413	7	70	20-39	5500
	16	400	1986	1325	1950	550	420	685	603	470	7	76.5	20-42	6800
	18	450	2188	1380	2005	580	450	745	654	533.5	7	83	24-45	8400
	20	500	2594	2050	2050	600	435	815	724	584	7	89	24-45	9500
CLASS900 PN150	4	100	918	590	1100	200	110	290	235	157.5	7	44.5	8-32.5	900
	5	125	1122	640	1150	210	170	350	279	186	7	50	8-35.5	1500
	6	150	1224	750	1250	255	195	380	317.5	381	7	56	12-32.5	2500
	8	200	1478	880	1480	380	265	640	559	413	7	63.5	16-39	3700
	10	250	1680	950	1800	405	285	705	616	467	7	70	20-39	4800
	12	300	1934	1169	2023	519	382	610	533.5	415	7	79.5	20-39	5500
	14	350	2062	1235	2000	545	405	640	559	413	7	86	20-42	7000
	16	400	2264	1275	2018	560	420	705	616	467	7	89	20-45	8500
	18	450	2442	1400				1040	902	533.5	7	102	20-51	10000

注：1. 本表结构长度按照 ASME B16.10 标准中长系列两个球阀结构长度加缠绕垫的厚度尺寸，同表列出的不同法兰标准，除法兰尺寸不同外，其余尺寸均相同；
2. 本表法兰依照 ASME B16.5 中的尺寸；
3. 根据客户要求，连接法兰可依照国标及其他标准定制；
4. 如遇高温，请咨询厂家；
5. 所有尺寸和重量仅供参考，厂家保留修改的权利。

直行程盘阀

性能指标

公称压力：PN10 ～ PN40
CLASS150 ～ CLASS300
公称通径：1 1/2″ ～ 24″ DN40 ～ DN600
温度范围：-100℃～ 650℃
连接方式：法兰、对焊
动作方式：手动、气动、电动、液动

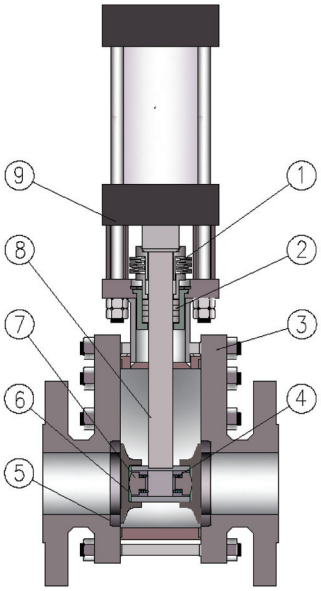

制造规范

设计标准：API6D、ASME B16.34
连接方式：ASME B16.5
试验标准：API598、ASME B16.104

材料明细表

序号	部件名称	材料	
1	碟簧	17-7PH	Inconel
2	填料腔	PTFE/ 组合石墨填料	PTFE/ 组合石墨填料
3	阀体	A105	F304/F316
4	弹簧	17-7PH	Inconel
5	阀座	Fslloy	Fslloy
6	阀盘	Fslloy	Fslloy
7	弹簧柱	304	316
8	阀杆组件	17-4PH	XM-19/Inconel
9	气缸	活塞式直行程	活塞式直行程
适用温度		＜ 300℃	＜ 650℃

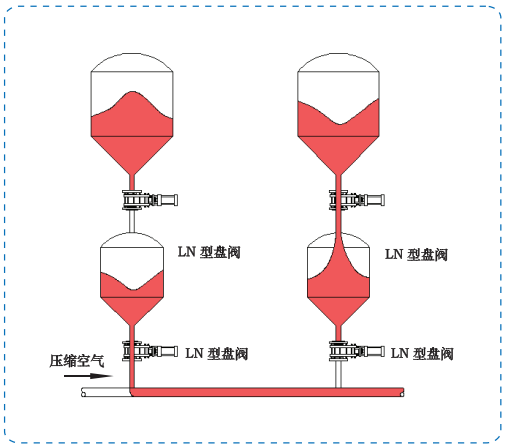

直行程盘阀外型尺寸

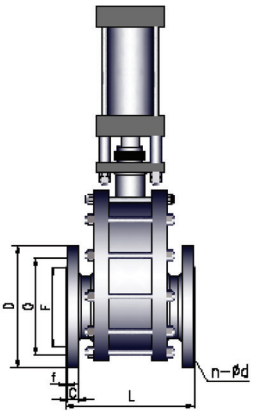

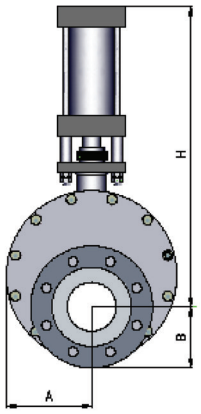

压力等级	公称通径		外形尺寸（mm）										阀重
	NPS	DN	L	H	D	A	B	O	F	f	C	n-Φd	（Kg）
CLASS150 PN20	1.5	40	240	344	130	87	75	114.5	73	2	16.5	4-16	32
	2	50	250	375	150	92	82.5	127	92	2	17.5	4-18	50
	2.5	65	270	430	180	114	90.5	149	105	2	20.5	4-18	85
	3	80	280	492	190	139.5	100	168.5	127	2	22	4-18	100
	4	100	300	540	230	152.5	110	200	157	2	22	8-18	180
	5	125	325	670	255	194	127.5	235	186	2	22	8-22	260
	6	150	350	735	280	220	140	270	216	2	23.5	8-22	345
	8	200	400	920	345	279	172.5	330	270	2	27	8-22	390
	10	250	450	1060	405	391	206.5	387.5	324	2	28.5	12-26	530
	12	300	500	1277	485	265	265	451	381	2	30	12-26	620
	14	350	550	1430	535	305	305	514	413	2	33	12-30	780
	16	400	600	1582	600	320	345	571.5	470	2	35	16-30	900
	18	450	650	1764	635	385	385	628.5	533.5	2	38	16-33	1005
	20	500	700	1946	700	410	425	686	584	2	41	20-33	1200
	24	600	800	2282	815	470	470	813	692	2	46	20-35.5	1750
CLASS300 PN50	1.5	40	240	344	155	95	80	98.5	73	2	16.5	4-22	38
	2	50	250	375	165	100	88	120.5	92	2	17.5	8-18	60
	2.5	65	280	430	190	124	98	139.5	105	2	20.5	8-22	90
	3	80	310	492	210	145	105	152.5	127	2	22	8-22	130
	4	100	350	540	255	159	115	190.5	157	2	22	8-22	230
	5	125	400	670	280	200	130	216	186	2	22	8-22	310
	6	150	450	821	320	230	150	241.5	216	2	23.5	12-22	380
	8	200	550	986	380	285	175	298.5	270	2	27	12-26	430
	10	250	650	1060	445	405	220	362	324	2	28.5	16-29.5	580
	12	300	750	1350	520	273	273	432	381	2	30	16-32.5	700
	14	350	850	1430	585	315	315	476	413	2	33	20-32.5	810
	16	400	950	1582	650	360	360	540	470	2	35	20-35.5	940
	18	450	1050	1764	710	400	400	578	533.5	2	38	24-35.5	1100
	20	500	1150	1946	775	440	440	635	584	2	41	24-35.5	1271
	24	600	1350	2282	915	490	490	749.5	692	2	46	24-42	1950
	24	600	800	2282	815	470	470	813	692	2	46	20-35.5	1750

注：1. 本表结构长度按照 ASME B16.10 标准中长系列闸阀尺寸，同表列出的不同法兰标准，除法兰尺寸不同外，其余尺寸均相同；

2. 本表法兰依照 ASME B16.5 中的尺寸；

3. 根据客户要求，结构长度和连接法兰可依照国标及其他标准定制；

4. 所有尺寸和重量仅供参考，厂家保留修改的权利。

订购说明

型号编制

1		2		3		4		5		6
AP	—	SD	—	600	—	50	—	RF	—	DN

1、 公司产品代号 ：AP——盘阀

2、 系列：

SD	SD 型盘阀	DD	DD 型盘阀	LB	LB 型盘阀	LD	LD 型盘阀	TW	三通阀
LN	LN 型盘阀	DV	DV 型盘阀	DLD	DLD 型盘阀	DDV	DDV 型盘阀	DLV	DLV 型盘阀

3、压力等级

Class 150	Class 300	Class 600	Class 900	Class 1500	Class 2500
150	300	600	900	1500	2500

PN6	PN10	PN16	PN20	PN25	PN40	PN50	PN63	PN100	PN160	PN260	PN420
006	010	016	020	025	040	050	063	100	160	260	420

4、公称通径

NPS	0.5	1	2	2.5	3	4	5	6	8	10	12	14	16	18	20	24
DN	15	25	50	65	80	100	125	150	200	250	300	350	400	450	500	600

5、法兰密封形式

突面	环连接	全平面	凹面	凸面	榫面	槽面	对焊
RF	RJ	FF	FM	M	T	G	BW

6、特殊选项

缩颈（RB）	流道内衬 2205	流道内衬硬化	延长阀杆	NACE 要求
AN	CN	DN	EN	HN

控制阀大全-三千控制阀网
www.CV3000.com